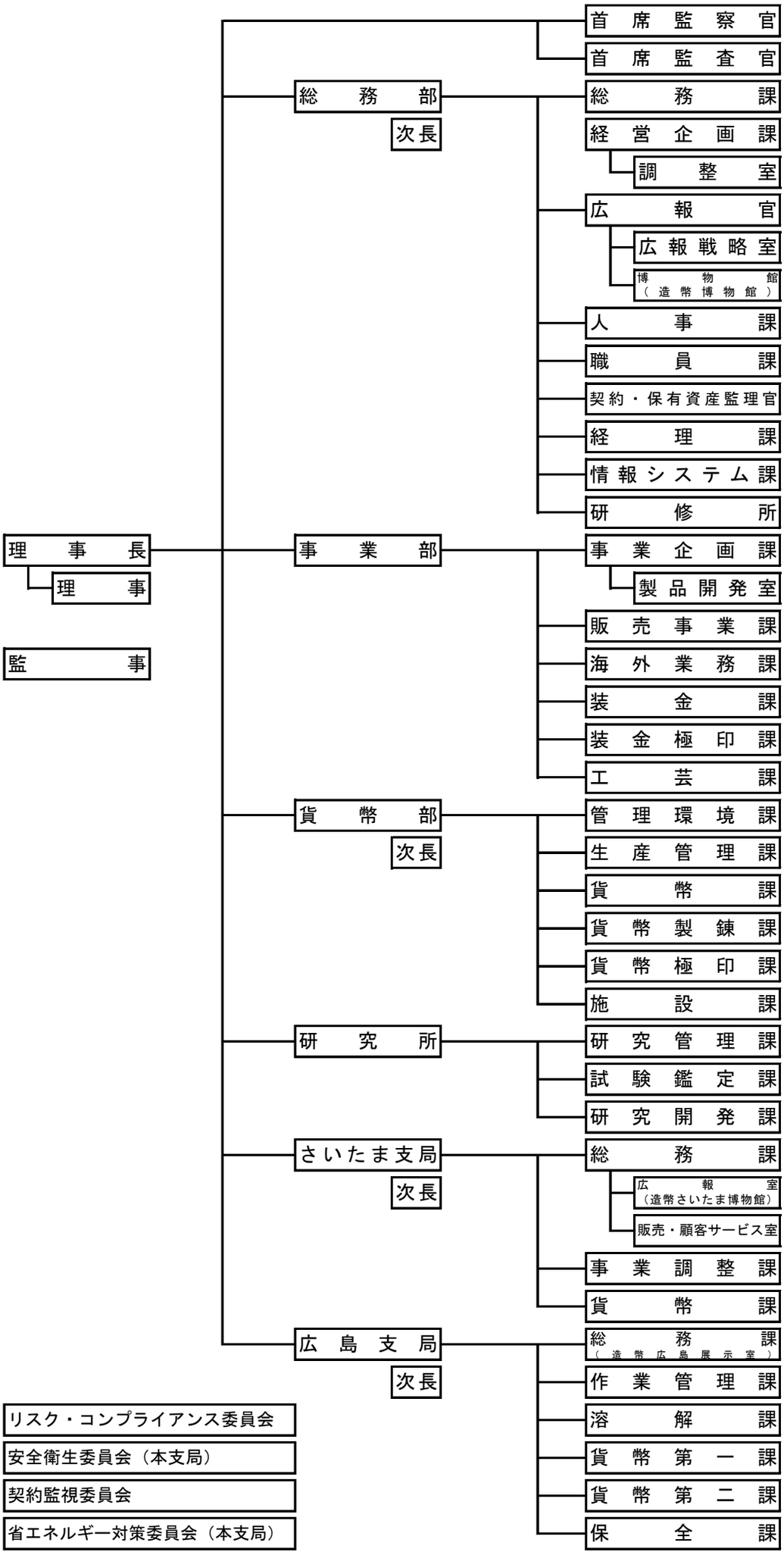独立行政法人造幣局　　（令和6年4月1日現在）
組織図