独立行政法人造幣局
組織図
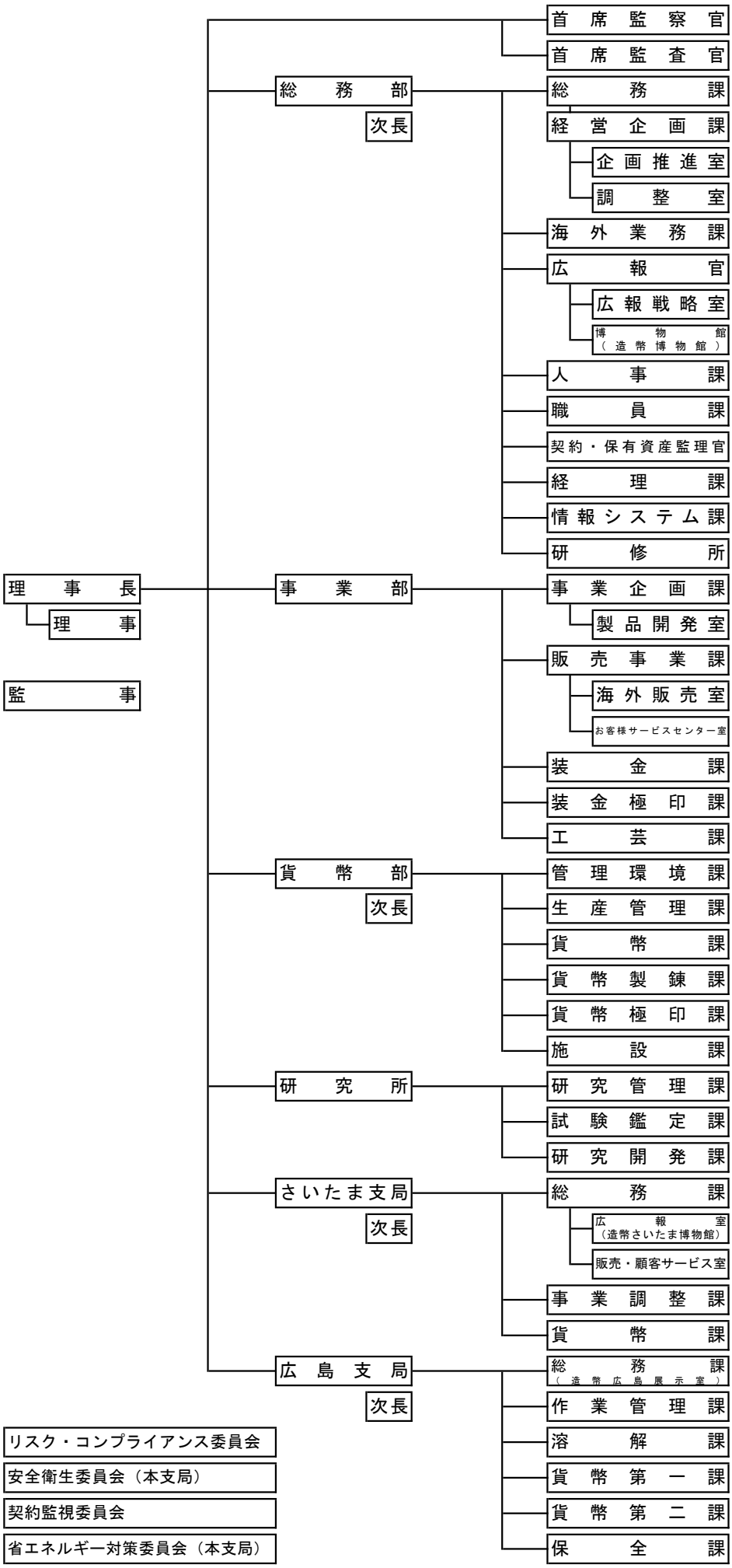
（令和5年4月1日現在）